1 X 20" Industrial Wall Fan					
1 X 8W LED Emergency Light Fitting	5		1		
1 X EMERGENCY (TWIN) LED SPOTLIGHT		2			
1 X 8W LED KELUAR Sign Single Display		2			
1 X 8W LED KELUAR Sign Double Display		3			
Lokasi	KORIDOR	KORIDOR	TANDAS	SPARE	SPARE
No Litar					

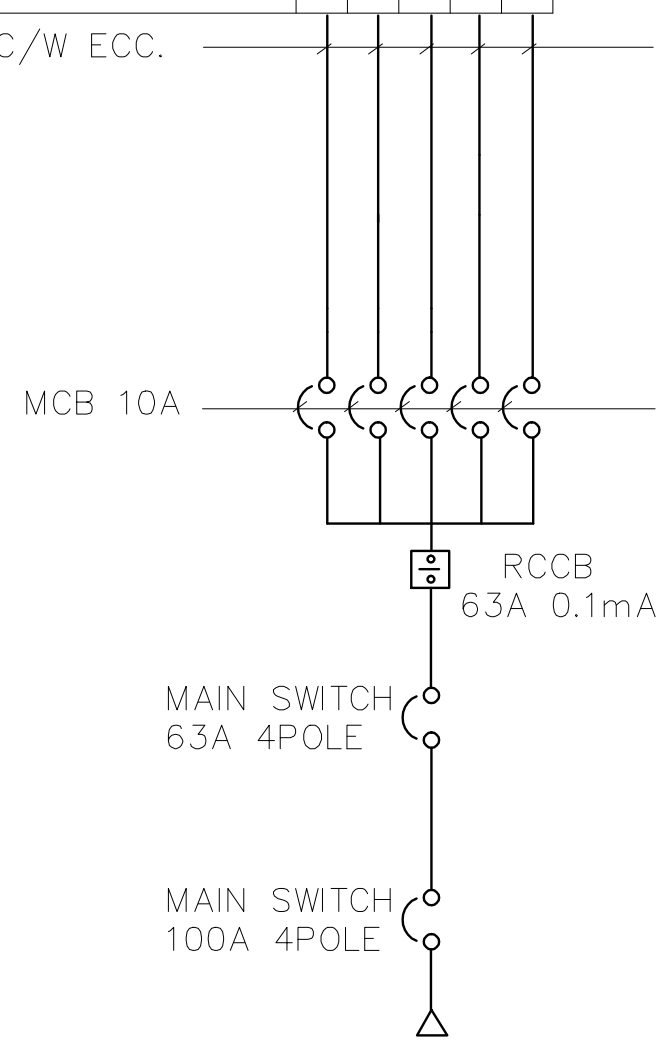

KONTRAKTOR DI KEHENDAKI MENGIKUT DAN MENGUTAMAKAN DIMENSI YANG DICATIT DALAM LUKISAN. HANYA DIMENSI BERANGKA SAHAJA DILAKSANAKAN. KONTRAKTOR MESTI MEMERIKSA SEMUA DIMENSI SEBENAR DITAPAK BINA.SEBARANG PERCANGGAHAN MESTI DILAPORKAN DENGAN SEGERA KEPADA PEGAWAI PENGUASA SEBELUM KERJA-KERJA DIMULAKAN.

BAHAGIAN PENGURUSAN FASILITI
UiTM CAWANGAN KEDAH

TAJUK LUKISAN :
SCHEMATC DRAWING (LAMPU KECEMASAN)

PROJEK :
PEMBAIKAN BANGUNAN ASRAMA KOLEJ MALINJA DAN SEBAHAGIAN KOLEJ MAHSURI DAN KOLEJ MASRIA SERTA KERJA BERKAITAN DI UITM CAWANGAN KEDAH

DILUKIS	EN. FATHUL AMZAR MAT ZUKI
DISEMAK	EN. MOHAMAD HAFIS RAMLI
DITARIKH	
SKALA	1 : 100
PLOT	

NO. LUKISAN :
UITMCK / BPF / UET / 25 / 01 / 01

6/7